VOORBEELD DETAIL

hawknatuursteen.nl

Artikelnummer	14983
Productnaam	Raamdorpel Topper 160 x 60 mm Belgisch hardsteen (geschuurd)

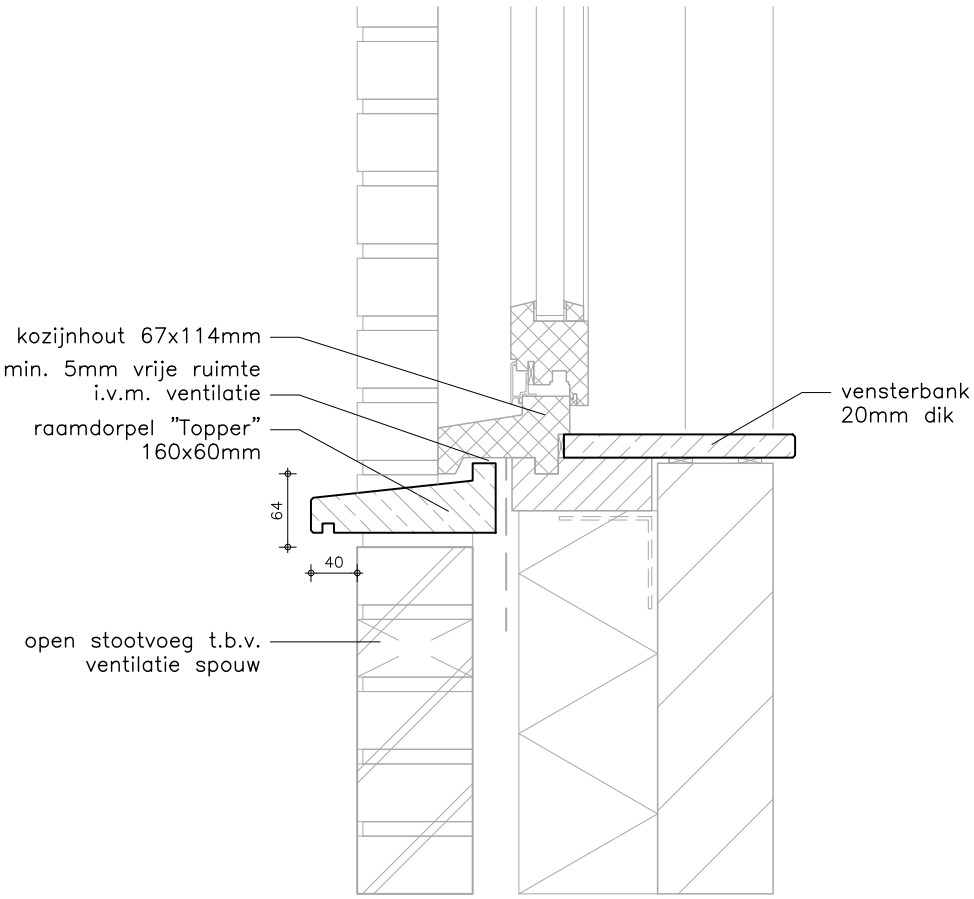

Hawk International BV
De Amert 412
5462 GH Veghel - The Netherlands
Tel: +31 413 212 473

IBAN: NL95 RABO 0131901176
BIC: RABO NL 2U
BTW: NL806519083B01

Internet: www.hawknatuursteen.nl
Email: info@hawknatuursteen.nl
KvK nummer: 16090191

Op al onze werkzaamheden zijn onze algemene voorwaarden van toepassing, deze zijn gedeponeerd bij de Kamer van Koophandel onder nummer 16090191.
Op verzoek wordt u een exemplaar hiervan toegezonden.